Machine Translated by Google

CONFIGURACIÓN

Caja de cambios hidráulica	Válvula de cierre del cilindro basculante
Marcha atrás eléctrica	Instrumento combinado
Guardia superior	Contador de horas de trabajo
Refugio superior contra la lluvia	Medidor de contenido de aceite
Goma para pedales	Termómetro de agua
Asiento semisuspensivo	Indicador de carga
Mástil de campo amplio (2 etapas)	Interruptor de posición neutra
Carro de horquilla	Advertencia de presión de aceite
Respaldo	Bocina eléctrica
Horquillas estándar	Lámpara de señal LED
Columna de dirección ajustable	Zumbador de marcha atrás
Joysticks de elevación e inclinación	Espejo de respaldo
Válvula multiplex de dos piezas	Pasador de tracción
Dirección asistida totalmente hidráulica	Caja de herramientas

OPCIONAL

Caja de cambios mecánica	Silenciador de extinción de incendios
Marcha atrás mecánica	OPS de conducción
Neumáticos macizos	Conjunto completo de OPS (incluidos accionamiento y elevación)
Cabina	Juego completo de lámparas LED.
Luz de advertencia de trabajo	Bocina de voz reversible
Asiento con suspensión	Alarma de exceso de velocidad, 10 km/h
Aire acondicionado frío	Ventilador eléctrico
Soplador de aire caliente	Alarma de luz de sonido
Parabrisas delantero	Lámpara de trabajo trasera
Escape de alto nivel	Alargar la chaqueta de la horquilla
Filtro de aire doble (S4S NA)	Manga del cilindro basculante
Filtro de aire en baño de aceite	Manga del cilindro de dirección
Ampliar el marco de la horquilla	Colores personalizados
Múltiples archivos adjuntos de trabajo	

CARACTERÍSTICAS DEL PRODUCTO

Apariencia atractiva

Estilo suave y novedoso, equilibrio de peso con elementos de diseño del automóvil, personalidad fuerte y dinámica.

Reducir el consumo de energía

El diseño optimizado del sistema hidráulico con detección de carga reduce el consumo de combustible del vehículo de manera efectiva.

Comodidad operativa

Diseño ergonómico interactivo adoptado para mejorar la comodidad operativa. Equipado con un mástil de amplio campo de visión para mejorar el campo de visión del conductor.

Sensible y estable

Dispositivo de dirección integral, directividad más sensible, funcionamiento suave, calidad más estable.

Mantenimiento conveniente

El espacio interior de la carrocería del coche es más espacioso. Las posiciones de las piezas son más razonables. La mantenibilidad de la máquina es mejor.

Seguridad y confiabilidad

Capó integral de alta resistencia y tejadillo protector moldeado contra impactos de un solo cuerpo.

El siguiente espacio en blanco se puede utilizar para notas o comentarios.

For more information on Lonking products,
Please contact our local agent:

Lonking, Lonking LG Series and their respective logos, as well as corporate identity in this leaflet are trademarks of Lonking Holdings Ltd., and may not be used without written permission.

2020/04

Specifications and design are subject to change without prior notice.
Machines shown may not include optional accessories.

LG20/25/30/35DTIII

CARRETILLA ELEVADORA TIPO EQUILIBRIO CON MOTOR

La eficiencia gobierna el futuro

LONKING (FUJIAN) INTERNATIONAL TRADE CO.,LTD.
LONKING HOLDINGS LIMITED

	LG20DTIII	LG25DTIII	LG30DTIII	LG35DTIII
Capacidad nominal (kg)	2000	2500	3000	3500
Centro de carga (mm)	500	500	500	500
Tipo de energía	Diesel	Diesel	Diesel	Diesel

Machine Translated by Google

ESPECIFICACIONES GENERALES

Tipo no.	Artículo	Unidad de código		Datos			
	1.01 Fabricante			LONKING			
	Modelo 1.02			LG20DT	LG25DT	LG30DT	LG35DT
	1.03 Tipo de energía			Diesel			
	1.04 Capacidad nominal	q	kg	2000	2500	3000	3500
	1.05 Centro de carga	J mm		500	500	500	500
	2.01 STD Altura máxima (con respaldo)		milímetros	3965	3965	4210	4237
	2.02 STD Altura máxima de	h1mm		3000	3000	3000	3000
	elevación 2.03 Altura del tejadillo protector	h4mm		2130	2130	2150	2150
	2.04 Longitud total (con horquilla)	L1mm		3670	3670	3850	3898
	2.05 Distancia entre ejes	L2mm		1650	1650	1750	1750
	2.06 Voladizo delantero	L3mm		448	448	487	498
	2.07 Voladizo trasero	L4mm		500	500	550	580
	2.08 Distancia mínima al suelo (bastidor/mástil)	m1/m2mm		160/135	160/135	165/132	165/132
	2.09 Ancho total	ancho 1	mm	1165	1165	1250	1250
	2.10 Rango de ajuste de la horquilla (exterior)		mm	240-1040	240-1040	255-1055	255-1055
	2.11 Tamaño de la horquilla STD (L5*W*T)		milímetros	1070×120×40		1070×125×45	1070×125×50
	2.12 Banda de rodadura de la rueda delantera	Smm		970	970	1030	1030
	2.13 Banda de rodadura de la rueda trasera	mm		980	980	980	980
	2.14 Radio de giro mínimo	R1mm		2300	2300	2520	2530
	2.15 Ancho mínimo de pasillo para palet 1000×1200, transversal		milímetros	3950	3950	4200	4225
	2.16 Ancho mínimo de pasillo para palet 800×1200, longitudinal		milímetros	4148	4148	4407	4428
	3.01 Número de ruedas, delanteras/traseras (X=ruedas motrices)			X=2/2			
Llantas	3.02 Tipo de neumáticos			Neumático			
	3.03 Tamaño de neumáticos delanteros			7.00-12-12PR		28×9-15-14PR	
	3.04 Tamaño de neumáticos traseros			6.00-9-10PR		6.50-10-10PR	
	4.01 Velocidad máxima de desplazamiento, cargado/		kilómetros por hora	18.5/20	18.5/20	18.5/20	18.5/20
	descargado 4.02 Velocidad máxima de elevación, cargado/		mm/s	480/510	480/510	450/485	450/485
	descargado 4.03 Velocidad de descenso, cargado/descargado		mm/s	Cargado≤ 600/Descargado≥ 300			
	4.04 Pendiente máxima, cargado/descargado		%	20	20	20	20
	4.05 Peso operativo estándar (con aceite y agua)		___	3250	3600	4160	4630
Otro	4.06 Carga de ejes, delantero/trasero (cargado)		___	4725/525	5490/610	6520/640	7265/865
Detalles	4.07 Ejes de carga, delantero/trasero (descargados)		___	1300/1950	1440/2160	1680/2480	1760/2870
	4.08 Freno de servicio			Pedal de freno mecánico/poderoso			
	4.09 Freno de estacionamiento			Palanca de freno de mano mecánico			
	4.10 Tipo de unidad			Mecánico/Automático			
	4.11 Capacidad del tanque de combustible		l	50	50	60	60
	4.12 Voltaje/capacidad de la batería		V/Ah	12/80			

MOTOR OPCIONAL

Modelo de motor	Emisión	Fabricante	Potencia nominal	Par máximo	Diámetro/Número de cilindros/Desplazamiento	Consumo de combustible aplicable	
C490BPG-47	Euro A	XINCHAI	36,8kW/2650rpm 156N.m/1800rpm 35,4kW/		90mm/4/2,67L	230 g/kW.h	2-3T
C240	CHN /Euro A ISUZU		2500rpm 137N.m/1800rpm XINCHAI 36,8kW/		86mm/4/2.369L	292 g/kW.h	2-3T
C490BPG-225	CHN	2200rpm 156N.m/1800rpm XINCHAI 36,8kW/2400rpm 180N.m/180			90mm/4/2,67L	230 g/kW.h	2/2.5T
A498BT1-58	Euro A	0rpm MITSUBISHI 35.3kW/2300rpm 176N.m/ 1800rpm 46kW/			98mm/4/3.17L	230 g/kW.h	3/3.5T
S4S-474	Euro A	2450rpm 186N.m/1700rpm XINCHAI 44,8kW/2400rpm 210N.m/			120mm/4/3.331L	225 g/kW.h	3/3.5T
4JG2	euros	ISUZU	1800rpm		95mm/4/3.059L	265 g/kW.h	3/3.5T
3E22YG51	euros				94mm/3/2,23L	255 g/kW.h	2-3,5 toneladas

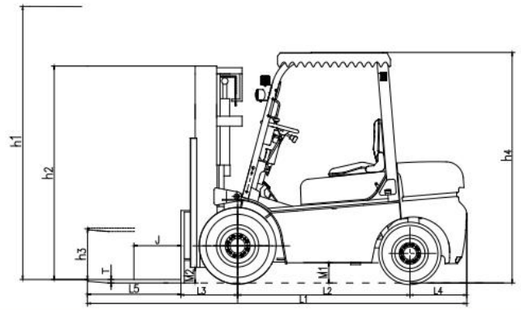

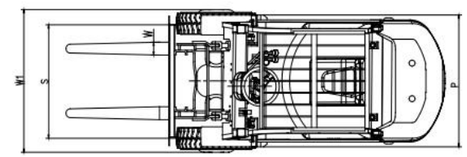

ESPECIFICACIONES DEL MÁSTIL

Mástil estándar de 2 etapas, campo súper amplio

Mástil Modelo	h1 elevación máxima Altura (mm)	Capacidad de carga (J=500 mm) kg				h2 Mástil bajado Altura (mm)		h3 Altura de elevación libre, sin respaldo (mm)			Inclinación del mástil α/β (°)
		2T	2,5T	3T	3.5T	2-2,5T 3T	3,5T 2-2,5T 3T			3.5T	
M200	2000	2000	2500	3000	3500	1500 1555 1670		150	145	150	6/12
M250	2500	2000	2500	3000	3500	1750 1805 1920		150	145	150	6/12
M270	2700	2000	2500	3000	3500	1850 1905 2020		150	145	150	6/12
M300	3000	2000	2500	3000	3500	2000 2055 2170		150	145	150	6/12
M330	3300	2000	2500	3000	3500	2150 2205 2320		150	145	150	6/12
M350	3500	2000	2500	3000	3500	2250 2305 2420		150 145		150	6/12
M370	3700	2000	2500	3000	3500	2350 2405 2520		150 145		150	6/12
M400	4000	2000	2500	2950	3200*3400 2550 2605 2720			150 145		150	6/6
M425	4250	1850*2000 2250*2500 2850*3000 3100*3300 2675 2730 2845						150	145	150	6/6
M450	4500	1600*1900 2100*2400 2600*2800 2900*3100 2800 2855 2970						150	145	150	6/6
M475	4750	1400*1800 1900*2200 2350*2600 2700*2900 2925 2980 3095						150	145	150	6/6
M500	5000	1300*1700 1600*1900 2100*2400 2400*2750 3050 3105 3220						150 145		150	6/6
M550	5500	1200*1500 1200*1700 2000*2400 2200*2400 3350 3405 3520						150 145		150	3/6
M600	6000	1000*1300 900*1400 1500*2000 1800*2200 3600 3655 3770						150	145	150	3/6

Nota: "*" significa capacidad de ruedas delanteras dobles.

Mástil libre de 2 etapas: altura de elevación súper libre

Mástil Modelo	h1 elevación máxima Altura (mm)	Capacidad de carga (J=500 mm) kg				h2 Mástil bajado Altura (mm)		h3 Altura de elevación libre, sin respaldo (mm)			Inclinación del mástil α/β (°)
		2T	2,5T	3T	3.5T	2-2,5T 3T	3,5T 2-2,5T 3T			3.5T	
ZM200	2000	2000	2500	3000	3500	1555 1555 1670 1085 860				895	6/12
ZM250	2500	2000	2500	3000	3500	1805 1805 1920 1335 1110				1145	6/12
ZM270	2700	2000	2500	3000	3500	1905 1905 2020 1435 1210				1245	6/12
ZM300	3000	2000	2500	3000	3500	2055 2055 2170 1555 1360				1395	6/12
ZM330	3300	2000	2500	3000	3500	2205 2205 2320 1735 1510				1545	6/12
ZM350	3500	2000	2500	3000	3500	2305 2305 2420 1835 1610				1645	6/12
ZM370	3700	/	/	3000	3500	/ 2405 2520		/	1710	1745	6/12
ZM400	4000	2000	2500	2850	3250*3500 2605 2605 2720 2135 1910					1945	6/6
ZM450	4500	1600*1900 2100*2400 2600*2800 2900*3100 2855 2855 2970 2385 2160								2195	6/6

Nota: "*" significa capacidad de ruedas delanteras dobles. La altura de elevación libre de 2-2,5 T se reduce 293 mm con respaldo. La altura de elevación libre de 3 T se reduce 594 mm con Respaldo. La altura de elevación libre de 3,5T se reduce 454 mm con respaldo.

Mástil libre de 3 etapas: altura de elevación súper libre

Mástil Modelo	h1 elevación máxima Altura (mm)	Capacidad de carga (J=500 mm) kg				h2 Mástil bajado Altura (mm)		h3 Altura de elevación libre, sin respaldo (mm)			Inclinación del mástil α/β (°)
		2T	2,5T	3T	3.5T	2-2,5T 3T	3,5T 2-2,5T 3T			3.5T	
ZSM360	3600	1900	2400	2900	3300	1805 1870 1870 1240 1090				1112	6/6
ZSM400	4000	1800*1900	2300	2800	3300	1930 2005 2005 1365 1225				1230	6/6
ZSM430	4300	/	/	2700*2900 2900*3100		/ 2100 2100		/	1320	1325	6/6
ZSM450	4500	1600*1800 2000*2300 2500*2700 2800*3000 2118 2170 2170 1553 1390								1395	6/6
ZSM480	4800	1250*1700 1700*2000 2250*2450 2500*2750 2205 2270 2270 1640 1490								1495	6/6
ZSM500	5000	1100*1600 1500*1800 2100*2300 2300*2600 2305 2335 2335 1740 1555								1560	6/6
ZSM550	5500	/	/	1500*2000 1700*2200		/	2500 2500	/	1720	1725	3/6
ZSM600	6000	600*1100 800*1300 1200*1800 1300*2000 2655 2720 2720 2090 1940								1945	3/6
ZSM650	6500	400*800 600*1000 900*1500 1000*1600 2870 2910 2910 2305 2130								2135	3/3

Nota: "*" significa capacidad de ruedas delanteras dobles. La altura de elevación libre de 2-2,5 T se reduce 293 mm con respaldo. La altura de elevación libre de 3 T se reduce 602 mm con Respaldo. La altura de elevación libre de 3,5T se reduce 466 mm con respaldo.